RECOLECTOR MAICERO

RECOLECTOR MAICERO

MAICER
MAICER
RECOLECTOR MAICERO
Eficiencia más allá de lo Rentable
FERROMAQ
Repuestos para Máquinas Agrícolas
División Agroindustria

SIN FIN TRANSPORTADOR

Sin fin de gran diámetro, bajo régimen de giro y elevada capacidad de acarreo. Con limitador de torque precargado y tensor de cadena.

Centro de sin fin con alabes entrecruzados y palas de empuje para brindar una alimentación homogénea y constante.
Pantalla de chapa sobre el embocador que evita el volteo de espigas.

BATEA ROLADA EN ACERO INOXIDABLE

Batea de perfil cilíndrico con sector central construído en acero inoxidable de alta resistencia al desgaste. Este diseño acompaña la forma del sin fin y permite un acarreo de los granos más suave y homogéneo logrando muy bajo índice de desgrane.
Toda la batea está fijada a la estructura por medio de bulones, sin soldaduras, permitiendo un ágil y práctico recambio.

CHAPAS ESPIGADORAS CON REGULACION

Regulación centralizada de chapas espigadoras accionadas por sistema hidráulico, eléctrico ó mecánico. En versiones hidráulica y eléctrica la regulación se realiza directamente desde la cabina del operador.

Exclusivo sistema de movimiento sincronizado en las dos chapas espigadoras. Esto permite que en todo momento la planta ingrese perfectamente centrada, cualquiera sea el grado de apertura de las mismas.
Las chapas se deslizan entre dos placas de polímero que evita su atascamiento.
Con aporte de material duro en la zona de mayor contacto y diseño que elimina el corte de tallo.

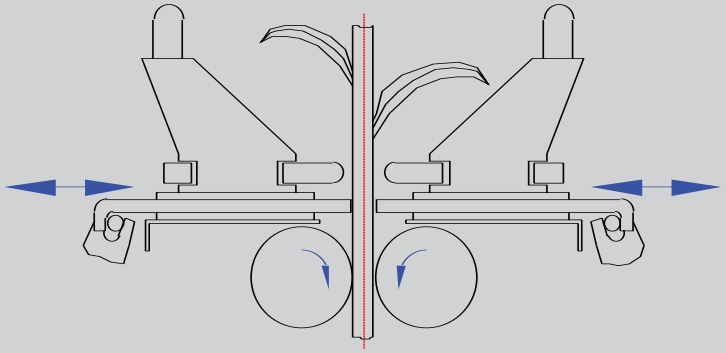

Indicador de apertura de placas espigadoras colocado en lugar visible por el operador.

CADENAS ALZADORAS REGULACIÓN DE TENSIÓN

Cadenas alzadoras capaces de tomar las espigas mas bajas.
Cadenas de tipo CA555 de 48 x 8 girando a velocidad sincronizada con la velocidad de avance del recolector.
Con regulación automática de la tensión de las cadenas y engranajes de acero 4140 tratados térmicamente.
El mecanismo esta regulado para que ambos lados de la cadena se muevan en forma paralela no permitiendo el cierre de las mismas.

CAJAS DE MANDO Y ROLOS ZAFE INDIVIDUAL

Cajas de aluminio aleado ultralivianas comandadas por un eje hexagonal de 1 ?" en acero 4140. Este tamaño y material permiten transmitir mayor torque evitando el desgaste prematuro del eje, el doblado del mismo y facilitando la posterior extracción.
Dotadas de limitador de torque individual precargado que no requiere regulación.

CADENAS DE MANDO REGULACIÓN SIN FIN

Cadenas de mando a rodillos ASA 80 trabajando en baño de grasa con tapas herméticas. Este sistema produce una mayor vida útil de todos los elementos de la transmisión. Requiriendo un mínimo mantenimiento y logrando un andar silencioso del recolector.
Sin fin con regulación en avance y altura que permite variar la distancia sin fin-batea y eliminando el desgrane de espigas.

INDICADOR DE ABERTURA DE CHAPAS ESPIGADORAS

Indicador de apertura de chapas espigadoras ubicado en un lugar visible para el conductor.

BARRAS CARDÁNICAS

Barras cardánicas con horquillas de libre rotación (hasta 60º) que facilitan la operación de acoplamiento a la cosechadora.

ESPECIFICACIONES TECNICAS

Distanciamiento entre surcos		Variable según modelo								
Cantidad de surcos	700 mm	5	6	7	-	8	-	10	-	12
	525 mm	7	8	9	10	11	12	13	14	16
Accionamiento		Barras cardánicas reforzadas con 60º de rotación libre								
Cuerpos recolectores		Modulares individuales								
Cajas de mando		Con tapas de aluminio herméticas en baño de grasa								
Zafe o limitador de torque		individual, precargado, no regulable								
Cadenas alzadoras	Tipo	CA 555 48 pasos								
	cantidad de aditamentos	8								
Sin fin	Accionamiento	Independiente								
	Velocidad	150 r.p.m. Régimen fijo								
	Tipo de montaje	Eje cilíndrico sobre rodamientos esféricos. Registrable								
	Sistema de protección	Individual, precargado. No regulable								
Punteras y capot		De perfil bajo y agudo. Plegables para transporte y mantenimiento								
Trailer		Robusto y de bajo perfil. Con 8 neumáticos para carros de 12 líneas o más.								
Peso, completo, sin carro	700 mm	1720	1900	2050	-	2295	-	2680	-	3080
	525 mm	1980	2150	2310	2490	2650	2856	3070	3206	3450
Dimensiones generales										
	Altura de transporte ˝A˝	2200								
	Ancho de transporte ˝B˝	2400								
	Ancho de trabajo ˝C˝	4200	2510	5750	6300	6828	7340	7854	8910	

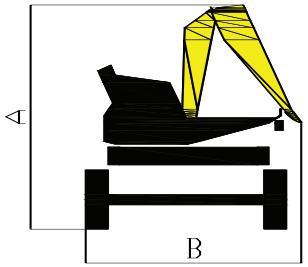

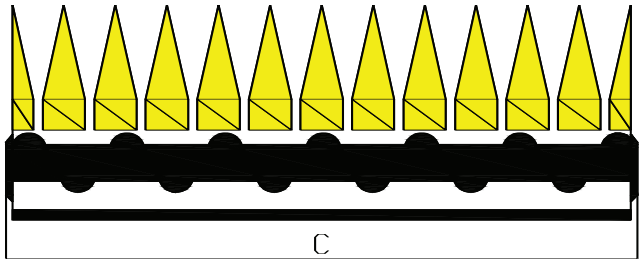

FERROMAQ División Agroindustria - 2000 Rosario - Santa Fe - Argentina - Tel./Fax: 00-54-0341-4450921 y rotativas
www.ferromaq.com.ar - www.maicer.com.ar - e-mail: ferromaq.ar@yahoo.com